BMF ®

KALDEWEI

BADMÖBEL

01 ALOHA
02 KUBUS
03 VERTICO
04 GARDE

Badmöbel mit Anspruch

BMF hat aktuelle Trends und Kundenzufriedenheit im Blick

Die Zufriedenheit der Kunden und eine außerordentlich hohe Fertigungsqualität stehen für das tschechische Möbelunternehmen BMF im Fokus der unternehmerischen Aktivitäten. Der Hersteller und Lieferant von anspruchsvollen Badmöbeln setzt auf einen hochmodernen Maschinenpark, um aufkommende Trends und die individuellen Wünsche der Kunden schnell und präzise umzusetzen. Bei der Entwicklung der Möbel arbeitet BMF eng mit internationalen Partnern aus dem Sanitärbereich zusammen.

KALDEWEI als renommierter Hersteller von Duschflächen, Badewannen und Waschtischen ist heute nicht nur im privaten Wohnungsbau fest etabliert, sondern überzeugt mit seinen Produkten auch im internationalen Projektgeschäft, wie zum Beispiel der Luxus-Hotellerie. Die überlegenen Materialeigenschaften von KALDEWEI Stahl-Email finden ihren Ausdruck in dem Qualitätsversprechen – 30 Jahre Garantie. Dieser hohe Anspruch an Qualität vereint KALDEWEI und BMF. Somit war es nur logisch, dass gemeinsam mit KALDEWEI nun auch exklusiv auf die KALDEWEI Stahl-Email Waschtische abgestimmte Möbeldesigns entwickelt wurden.

Seit drei Jahren sind die Möbelprogramme von BMF in Deutschland lieferbar. Auch die Schweiz wird umfassend beliefert. Allein in Deutschland verfügt das Unternehmen über mehr als 200 zufriedene Geschäftspartner.

Durch umfangreiche Investitionen in einen modernen Maschinenpark und neue Informationssysteme hat BMF in den vergangenen Jahren die Produktqualität und die Arbeitsproduktivität weiter gesteigert. Besonders in die Fertigung sauberer Lackoberflächen nach RAL/NCS wurde umfangreich investiert. Eine hochmoderne Lackbahn-Maschine sowie mehrere Schleif- und Poliermaschinen ermöglichen die schnelle und präzise Veredlung der MDF-Platten von Egger. Dank präziser Holzverarbeitung und dem Einsatz von Auszügen und Beschlägen von Hettich erhalten die Möbel eine langlebige Qualität, auf die BMF eine Garantie von 5 Jahren gibt.

Das Unternehmen BMF wird als Familienbetrieb geführt. Von den 90 Beschäftigten kümmern sich 20 Mitarbeiter in Management und Verwaltung direkt um die Kunden und verbessern kontinuierlich die Vertriebswege und die Betreuung des Handels.

01 ALOHA

Design: Lubo Majer

01 ALOHA

Der Natur ganz nah sein. Mit natürlicher Eiche sorgt ALOHA für ein wohliges Gefühl.

Es ist eine Badmöbelreihe, die über den Tag hinaus wirkt. Denn ALOHA befindet sich im Einklang mit der Natur. Echtes Eichenholz steht im Mittelpunkt. Ein ehrliches Material, das im Bad eine natürliche Atmosphäre vermittelt. Und dabei wunderbar kontrastiert mit Edelstahlelementen und Hochglanzflächen.

Die schräg gestellte Front macht den Waschtischschrank zu einem echten Hingucker. Der Rundspiegel mit integrierter LED-Beleuchtung bildet einen gelungenen Kontrapunkt zu den geradlinigen Korpus-Varianten.

Design: Lubo Majer

01 ALOHA

Außen lebt ALOHA von der reduzierten Designsprache. Selbst auf Griffe für Türen und Schublade wird verzichtet. Sorgfältig abgestimmte Materialien – Eichenholz, Edelstahl und Hochglanzflächen – harmonieren perfekt.

Im Inneren punkten die Badmöbel mit cleveren Details. Zum Beispiel beim Waschtisch. Dank einer durchdachten Aussparung für Zu- und Abfluss erstreckt sich die großzügige Schublade über die gesamte Breite des Waschbeckens. Die hochwertigen Führungen garantieren das leichtgängige Öffnen und Schließen.

Waschtisch

CONO

3083 (60/50)
3084 (90/50)

CENTRO

3055 (60/50)
3056 (90/50)

Griff

T31
(PUSH TO OPEN)

Korpusfarbe

A01
Eiche

N00
Weiß Matt

Q01
(L03+A01)

Q02
(L01+A01)

Frontfarbe

A01
Eiche

L01
Weiß Lack
Hochglanz

L03
Anthrazit Lack
Hochglanz

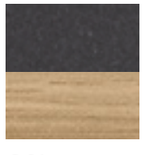

Q01
(L03+A01)

Q02
(L01+A01)

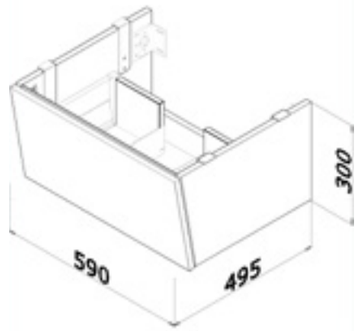

Waschtischunterschrank
ALO300_SZZ_060

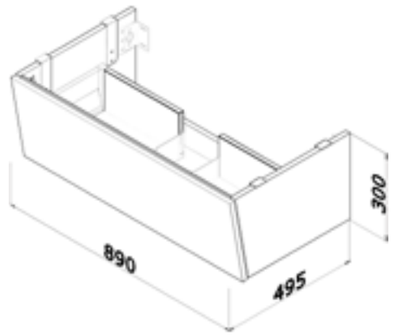

Waschtischunterschrank
ALO300_SZZ_090

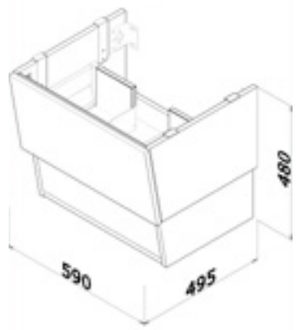

Waschtischunterschrank
ALO300_SZZO_060

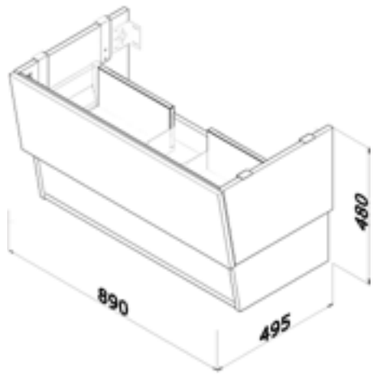

Waschtischunterschrank
ALO300_SZZO_090

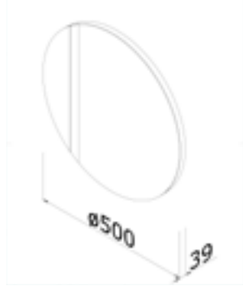

Spiegel
ALO_ZCO_050

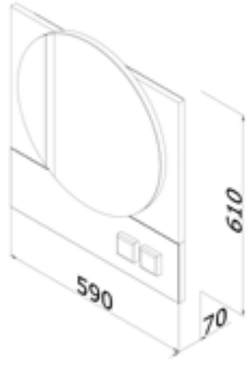

Wandspiegel
ALO_ZC0E_060

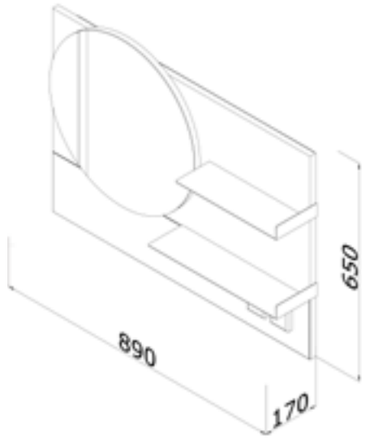

Wandspiegel mit Ablagefläche
ALO_ZC0PE_090

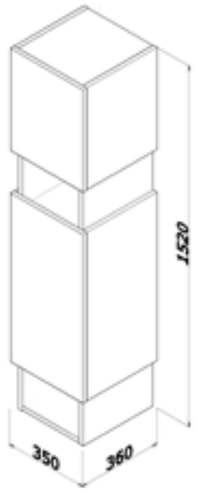

Schrank mit Ablagefläche
ALO_SVD2O_035

Schrank mit Ablagefläche
ALO_SNDO_035

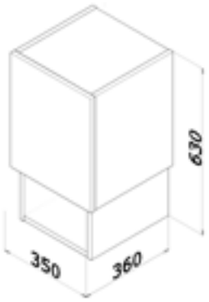

Schrank mit Ablagefläche
ALO_SYDO_035

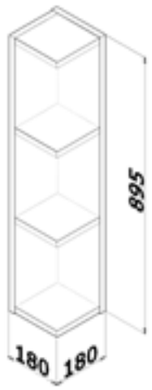

Universalregal
ALO_SYO_090

EICHENHOLZ

Natürlich, dauerhaft und wertig – echtes Eichenholz steht für die Kernwerte von ALOHA.

02 KUBUS

Waschtisch

PURO

3154 (60/46)
3155 (90/46)

SILENIO

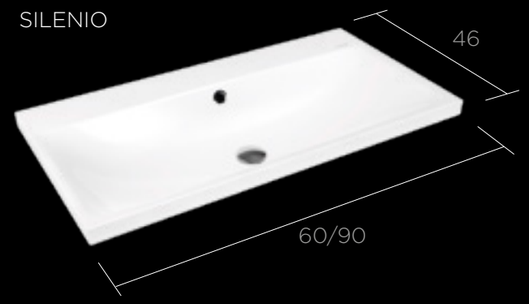

3040 (60/46)
3041 (90/46)

Griff

T01

T02

T03

Korpusfarbe

N01 Weiß Glanz
N04 Grau
D01 Beton
D03 Cafe
D04 Eiche
D05 Oregon
D06 Nussbaum
D07 Bord
D08 Wenge
D09 Eiche Arlington
D10 Kiefer Jackson
D12 Eiche Aragon
D13 Magnolie
L03 Lack Hochglanz
L04 Beige Lack Hochglanz
IND Individual RAL/NCS

Frontfarbe

L01 Weiß Hochglanz
D01 Beton
D03 Cafe
D04 Eiche
D05 Oregon
D06 Nussbaum
D07 Bord
D08 Wenge
D09 Eiche Arlington
D10 Kiefer Jackson
D12 Eiche Aragon
D13 Magnolie
L03 Anthrazit Lack Hochglanz
L04 Beige Lack Hochglanz
IND Individual RAL/NCS

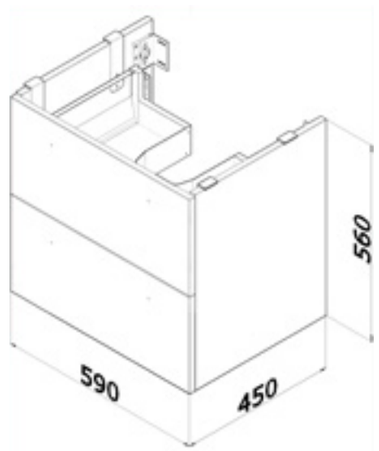

Waschtischunterschrank
KUB310_SZZ2_060

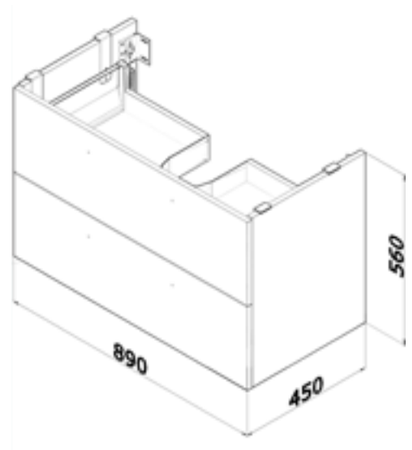

Waschtischunterschrank
KUB310_SZZ2_090

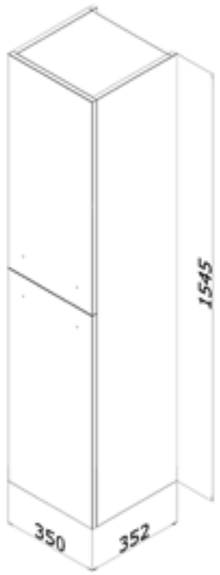

Hochschrank
NEX_SVD2_035

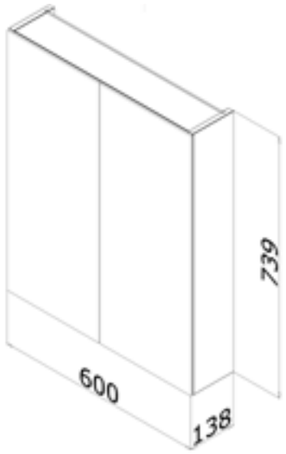

Spiegelschrank
STI_GA2E_060

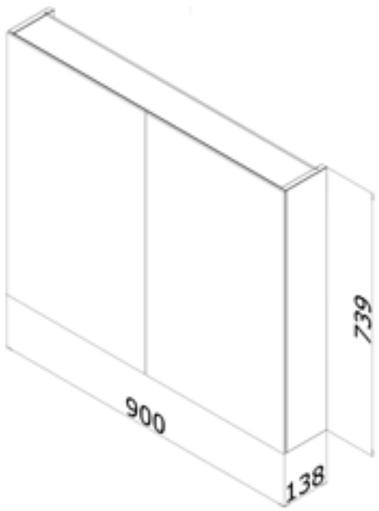

Spiegelschrank
STI_GA2E_090

02 KUBUS

Hier ist alles auf Funktion getrimmt. Viel Stauraum und praktische Details zeichnen die Produktreihe KUBUS aus.

Der geradlinige Waschtischschrank kommt mit zwei großräumigen Schubladen. Drei elegante Griffvarianten stehen zur Auswahl. Ordnung halten wird zum Kinderspiel dank der Antirutsch-Einlagen auf den Schubladenböden.

Als Oberflächen sind verschiedene Holzdekore sowie eine Farbpalette mit Weiß, Anthrazit und zwei Beige-Tönen im Angebot. Auf Wunsch ist auch eine individuelle Umsetzung in allen RAL-Farben möglich.

Direkte Power für Fön und Rasierer: Die eingebauten Steckdosen sind leicht von unten erreichbar.

Robust im täglichen Einsatz: Für lange Haltbarkeit sind alle ABS-Kanten mit PU-Kleber verarbeitet.

Qualität, die sich auszahlt: Beschläge und Führungen von Hettich garantieren eine lange Lebensdauer.

03 VERTICO

Design: Lubo Majer

03 VERTICO

Ein eleganter Auftritt mit schlanker Silhouette. VERTICO beweist seinen Charakter durch die markanten Linien.

Mit der aufstrebenden Linienführung des Korpus wird geschickt die Vertikale betont. Die im Korpus zurückliegenden Fronten verstärken die dynamische Wirkung. Spannend ist die optische Differenzierung zwischen den Seiten und den Fronten. Klare Kontraste in Farbe und Oberflächendekor sorgen für ein lebendiges Gesamtbild.

Markant und überaus praktisch ist die Griffleiste am Waschtisch. Die großzügigen Abmessungen erlauben die Nutzung als Handtuchhalter. Alle anderen Möbel verzichten auf Griffe und unterstreichen damit das minimalistische Aussehen.

03 VERTICO

Praktische Flächenerweiterung: Der Hängeschrank liefert zusätzlichen Stauraum.

Das Multitalent: Ob vertikal oder horizontal montiert – das Universalregal macht immer eine gute Figur.

Doppelnutzen: Der Griff mit den abgerundeten Enden dient auch als Handtuchhalter.

Waschtisch

PURO

3154 (60/46)
3155 (90/46)

SILENIO

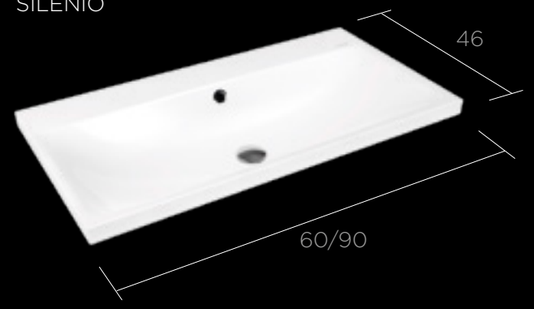

3040 (60/46)
3041 (90/46)

Griff

T33

Korpusfarbe

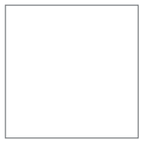

N01
Weiß
Glanz

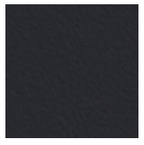

N03
Graphite

Frontfarbe

D01
Beton

D03
Cafe

D04
Eiche

D05
Oregon

D06
Nussbaum

D07
Bord

D08
Wenge

D09
Eiche
Arlington

D10
Kiefer
Jackson

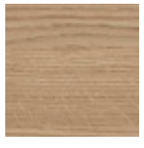

D12
Eiche
Aragon

D13
Magnolie

IND
Individual
RAL/NCS

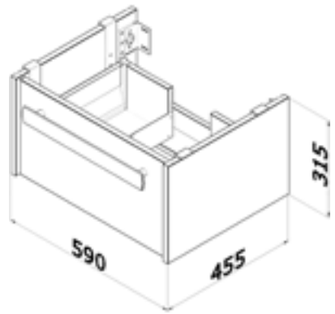

Waschtischunterschrank
VER310_SZZ_060

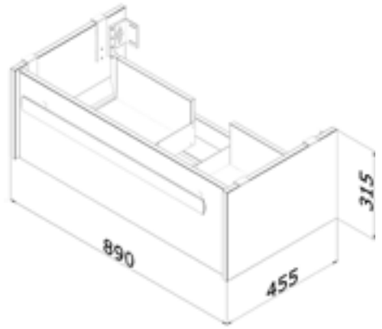

Waschtischunterschrank
VER310_SZZ_090

Hochschrank
VER_SVD2O_035

Hochschrank
VER_SNDO_035

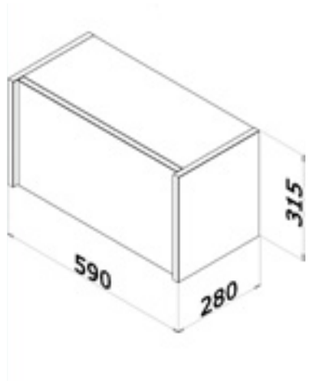

Hängeschrank
VER_SYV_060

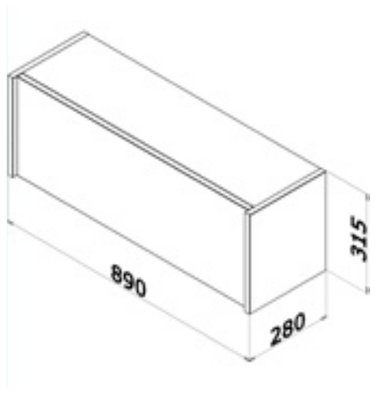

Hängeschrank
VER_SYV_090

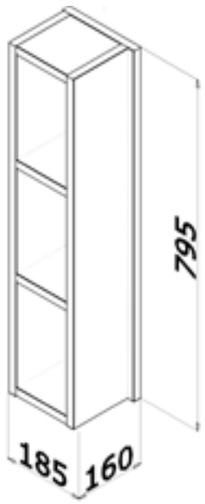

Regalschrank
VER_SYO_080

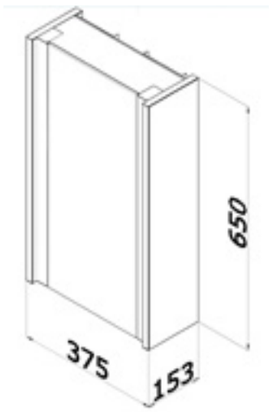

Spiegelschrank
VER_GAOE_040

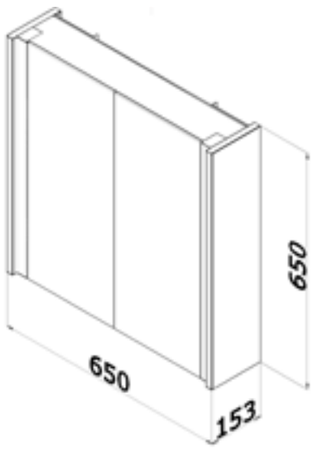

Spiegelschrank
VER_GA2OE_065

NEUE HOLZDEKORE

Die Sehnsucht nach der Natur wird immer stärker.
Neue Holzdekore orientieren sich an diesem Verlangen.
Sie wirken authentisch und kommen den Originalen
verblüffend nah.

Verbesserte Herstellungsmethoden fangen
das lebendige Maserungsbild der echten Hölzer
realistisch ein.

04 GARDE

04 GARDE

Eine Designlösung für Trendsetter.
Das Möbelprogramm GARDE spielt
mit coolen Kombinationen.

Auch im Badezimmer ist Abwechslung angesagt. Gefragt ist der authentische Look. Deshalb gibt es die Badmöbelreihe GARDE in Betonoptik. Das trendige Dekor wirkt täuschend echt und harmoniert ausgezeichnet mit den hochglanzlackierten Fronten. Entsprechend den persönlichen Vorlieben werden diese wahlweise in Weiß oder in Naturtönen in Beige und Braun ausgeführt.

Bei minimalistischen Konzepten besticht der visuelle Akzent. Deshalb machen bei GARDE die Griffe den entscheidenden Punkt. In die Fronten sind präzise Ausschnitte gefräst, in die die ergonomischen Griffe für den einfachen Gebrauch eingelassen sind.

04 GARDE

Safety first: Die Scharniere der Spiegeltüren werden mit einem patentierten Klebestreifen befestigt.

Direktversorgung: Einbausteckdosen stehen an der Unterseite des Spiegelschranks zur Verfügung.

Waschtisch

CONO

3083 (60/50)
3084 (90/50)

CENTRO

3055 (60/50)
3056 (90/50)

Griff

T34

Korpusfarbe

N01 Weiß Glanz

D01 Beton

D03 Cafe

D04 Eiche

D05 Oregon

D06 Nussbaum

D07 Bord

D08 Wenge

D09 Eiche Arlington

D10 Kiefer Jackson

D12 Eiche Aragon

D13 Magnolie

Frontfarbe

L01 Weiß Lack Hochglanz

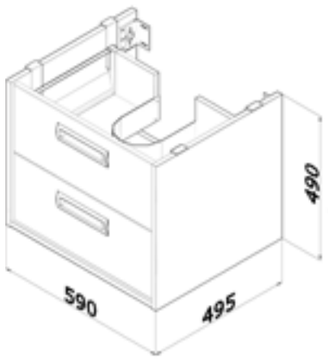

Waschtischunterschrank
GAR300_SZZ2_060

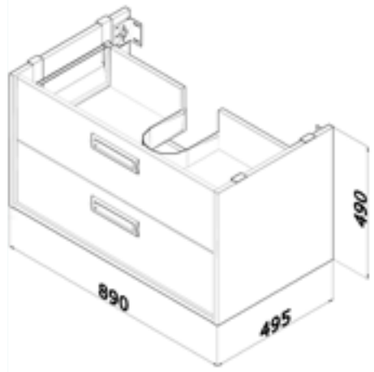

Waschtischunterschrank
GAR300_SZZ2_090

Hochschrank
GAR_SVD2_035

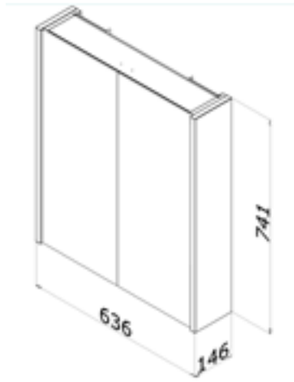

Spiegelschrank
GAR_GA2E_060

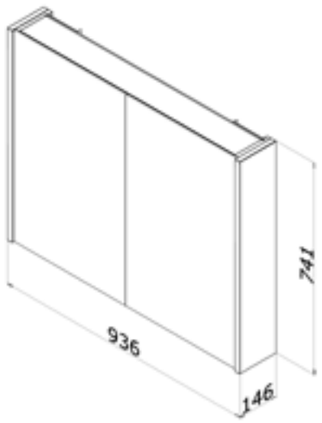

Spiegelschrank
GAR_GA2E_090

BMF ®

Prazska 50
56802 Svitavy
Tschechische Republik

Tel.: +420 739 051 744
+49 (0) 151 / 61 54 13 65
Fax: +420 461 653 932

Email: info@bmf-bad.de
www.bmf-bad.de